22HA

Phone +66 87 803 1661 | www.imRNasia.com | sale@imRNasia.com

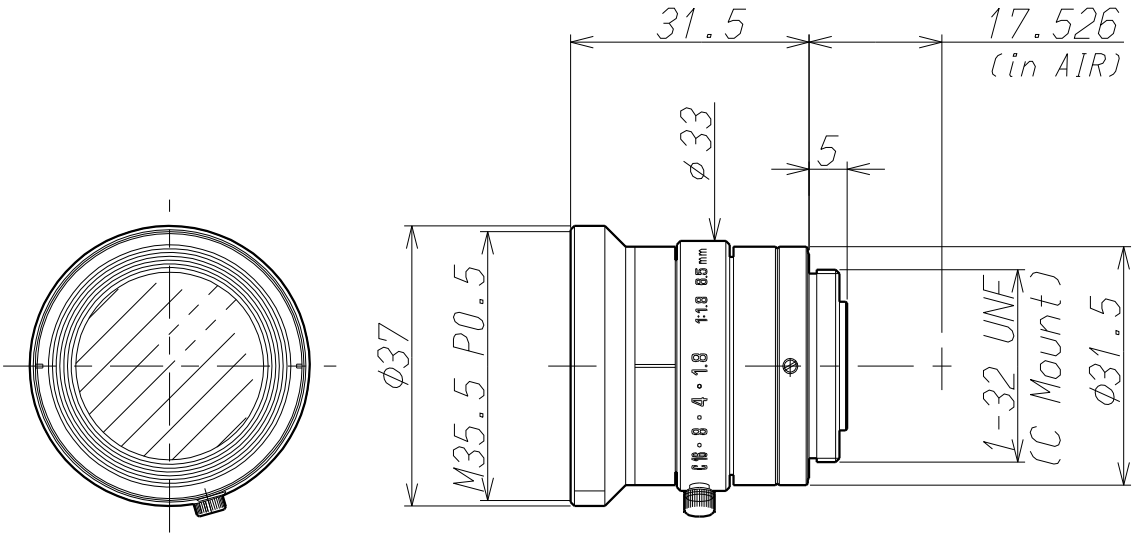

Imager Size CCDサイズ		2/3
Mount Type マウント		C
Focal Length 焦点距離		6.5mm
Aperture Range 絞り範囲		1.8~Close
Angle of View(Horizontal×Vertical) 画角(水平×垂直)	2/3	71.6° ×55.5°
	1/2	53.9° ×41.0°
	1/3	41.0° ×31.0°
Focusing Range フォーカス範囲		1.5m ～ ∞
Operation 操作方法	Focus フォーカス	――――――
	Iris アイリス	Manual w/lock 手動ロック付
Filter Size フィルターネジ径		M35.5 P=0.5mm
Back Focus(in air) バックフォーカス(in air)		13.00mm
Weight 重量		60g
Operating Temperature 動作温度範囲		-5℃～+50℃